其余 3.2

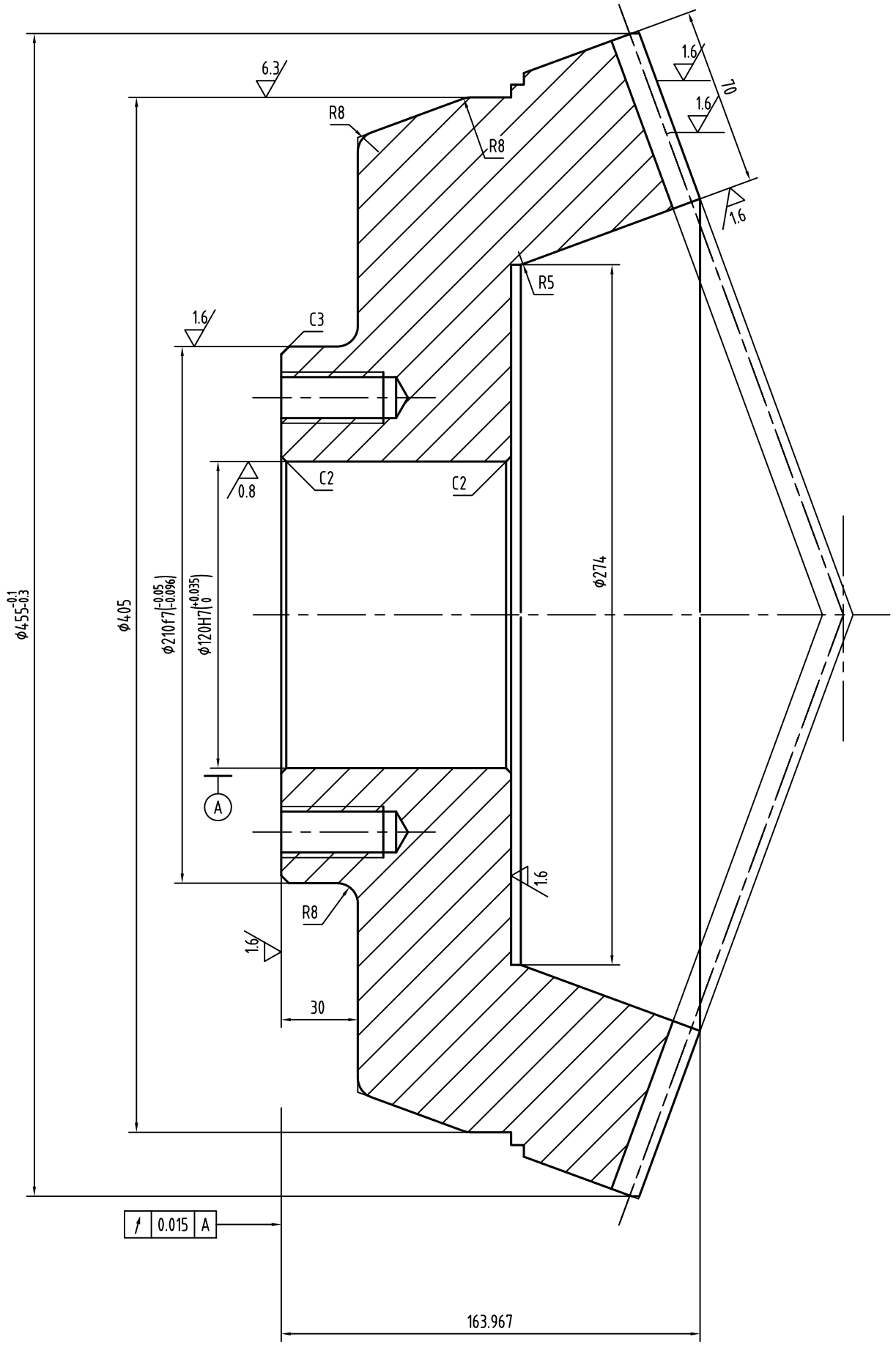

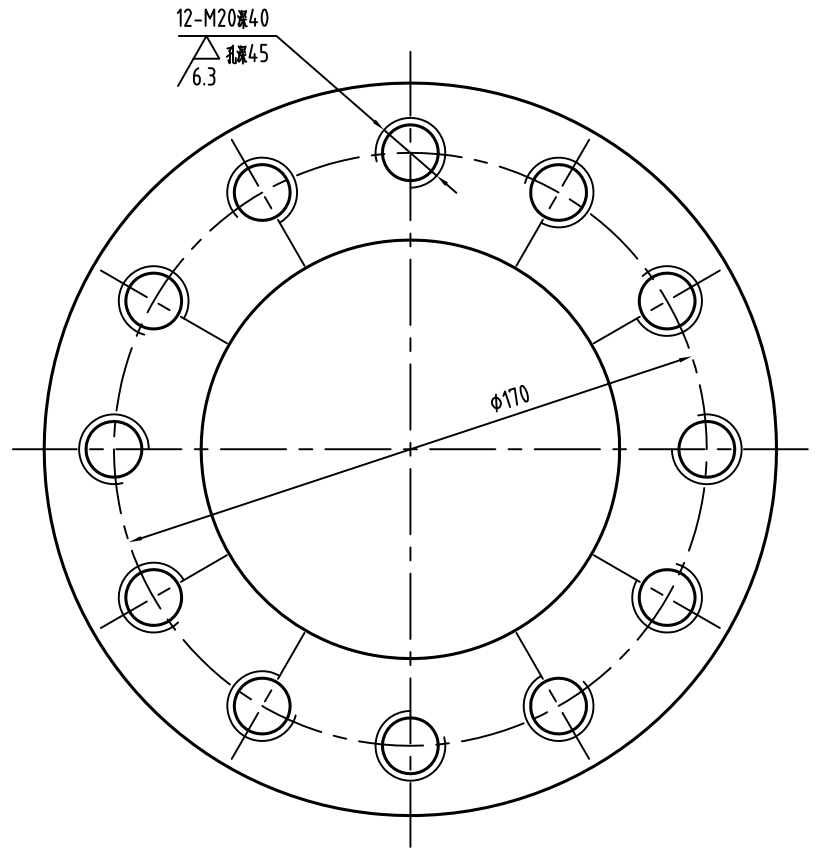

齿制		克林根堡
锥距	R	
齿数	Z	68
大端端面模数	m	
齿宽中点螺旋角	βm	
螺旋方向		右
齿形角	αn	20°
齿顶高系数	ha*	1
顶隙系数	c*	
高变位系数	x	
切向变位系数	xt	
全齿高	h	11.25
配对齿轮	齿数	25
	图号	GXJZ-19
精度等级		6b GB11365-89
公差组	检验项目	数值
Ⅰ	Fi'	
Ⅱ	fi'	
Ⅲ	沿齿长接触率≥50-70%	
	沿齿高接触率≥55-75%	
中点侧隙	jnm	
中点法向弦齿厚	$\overline{S}$nm	
中点法向弦齿高	$\overline{h}$nm	

技术条件

1、锻件应符合JB/T5000.8-2007之V组的规定,并进行腐蚀检查;

2、齿坯要进行化学成份分析，粗加工后进行超声波探伤检查，不允许有大于φ3mm的当量夹杂，精加工后磁粉探伤检查，不许有裂纹;

			版次		型号	
					代号	GXJZ-20
更改标记	更改依据	更改签名		1		
设计			装配代号	数量	图中序号	本图共 页，第 页
校对			名称	锥齿轮 Z=68	标记 / 质量(Kg)	比例 1:1.5
审核						
标审			材料	20Cr2Ni4A	图幅 / 共 页	第 页
批准					西航公司	